SÉRIE

ST/LT

DECANTEURS LAVEUR DE SABLE

MATÉRIAUX DE CONSTRUCTION

Déshydratation et nettoyage efficaces du sable

COMEC

www.comec.it

APPLICATION

Les exigences croissantes de l'industrie du bâtiment en termes de qualité du béton requièrent l'utilisation d'un sable de qualité supérieure. Pour satisfaire à ces exigences, des roues à godets et des décanteurs assurent la déshydratation et la décantation des produits à base de sable criblés par voie humide.

SOLUTION

Les roues à godets et les décanteurs Comec-Binder se composent d'une grande cuve divisée en plusieurs compartiments. L'essentiel du sable se dépose au fond de la première partie de la cuve. Une vis sans fin achemine alors le sable vers une roue dont les godets perforés transvasent le sable vers le compartiment suivant où le sable est rincé à l'eau et nettoyé de ses impuretés. Dans le dernier compartiment, une roue à godets perforés assure l'évacuation tangentielle du sable nettoyé. Un déversoir spécial assure l'écoulement régulier des eaux usées.

AVANTAGE

La construction particulièrement solide et l'entraînement lubrifié garantissent des frais d'exploitation bas et une grande longévité.

Caractéristiques techniques																	
Modèle	Diamètre	Dimensions en mm													Débit	Puissance req.	Poids
		L	W	H	A	B	C	D	E	F	G	I	M	N	m³/h	kW	kg
ST 2050	2000	3456	2160	2110	1410	195	620	485	1230	3397	500	2000	-	280	16	1,5	2420
ST 2075	2000	4710	2160	2110	1410	195	620	485	1230	3650	750	2000	-	280	30	2,2	2590
ST 2410	2400	5185	2560	2510	1660	220	805	485	1420	3950	1000	2000	-	300	50	3	3610
ST 2413	2400	5415	2560	2510	1660	220	805	485	1420	4222	1300	2000	-	300	50	4	4075

Caractéristiques techniques																	
Modèle	Diamètre	Dimensions en mm													Débit	Puissance req.	Poids
		L	W	H	A	B	C	D	E	F	G	I	M	N	m³/h	kW	kg
LT 2050/2	2000	4810	2160	2110	1410	195	620	485	1170	4015	500	2000	385	280	16	1,5	2945
LT 2075/2	2000	5185	2160	2110	1410	195	620	485	1170	4390	700	2000	500	280	30	2,2	3325
LT 2410/2	2400	5780	2560	2510	1660	220	805	485	1360	4860	1000	2000	650	300	50	4	4640
LT 2413/2	2400	6945	2560	2510	1660	220	805	485	1360	6020	1300	2000	1000	300	70	7,5	6200
LT 2075/3	2000	6065	2160	2110	1410	195	620	485	1170	5100	750	2000	500	280	30	3	3840
LT 2410/3	2400	6380	2560	2510	1660	220	805	485	1360	5720	1000	2000	650	300	50	5,5	5200

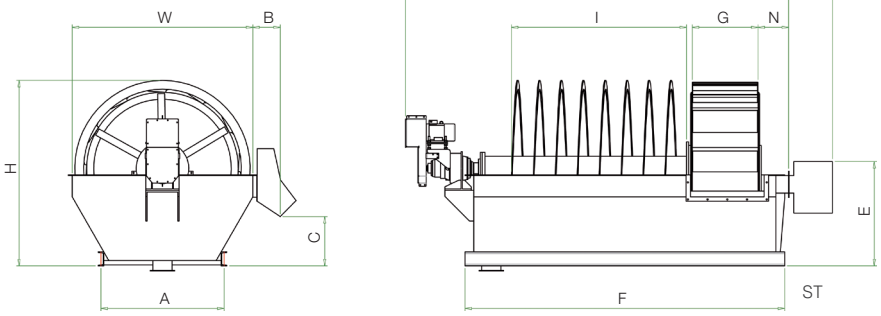

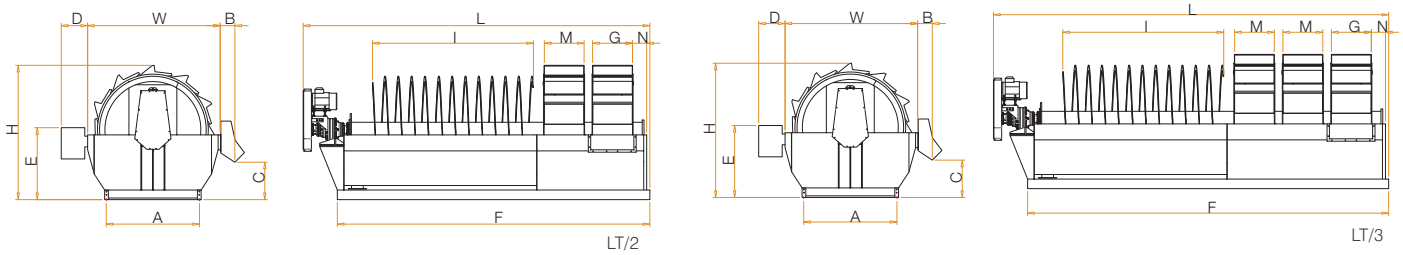

COULEUR

COMEC vous offre la possibilité de personnaliser vos machines et installations avec les couleurs de votre choix, vous permettant ainsi de renforcer votre image de marque.

Les caractéristiques et les dimensions sont indicatives et Comec-Binder S.r.l. se réserve d'apporter des modifications et des améliorations pour des raisons commerciales et techniques à tout moment et sans préavis.

COMEC

Comec-Binder S.r.l. - Via Molino, 22 - 31050 Badoere di Morgano (TV) - Italie
Tel.: +39 0422 8383, Fax +39 0422 838400, comec@comec.it, www.comec.it